BISAGRAS Y PIVOTES

PIVOTE SUPERIOR

COD. JK05201

Guía de instalación

CORTE:

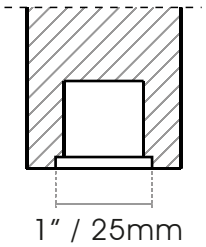

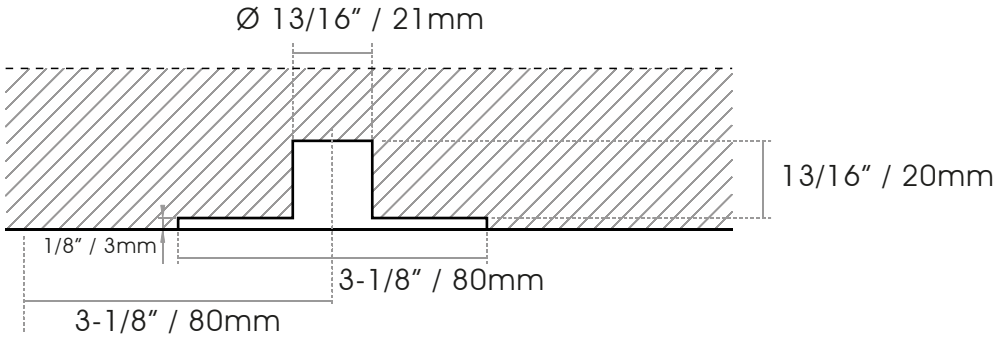

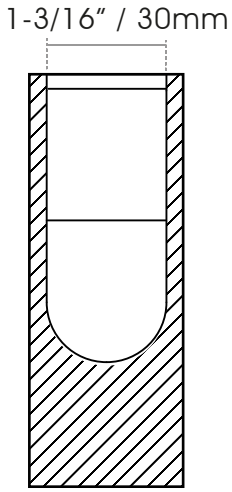

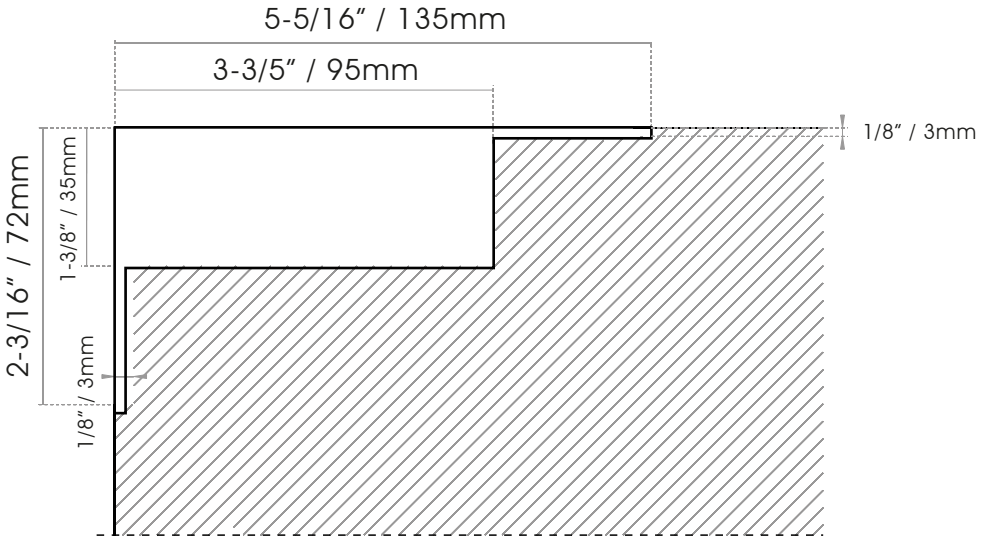

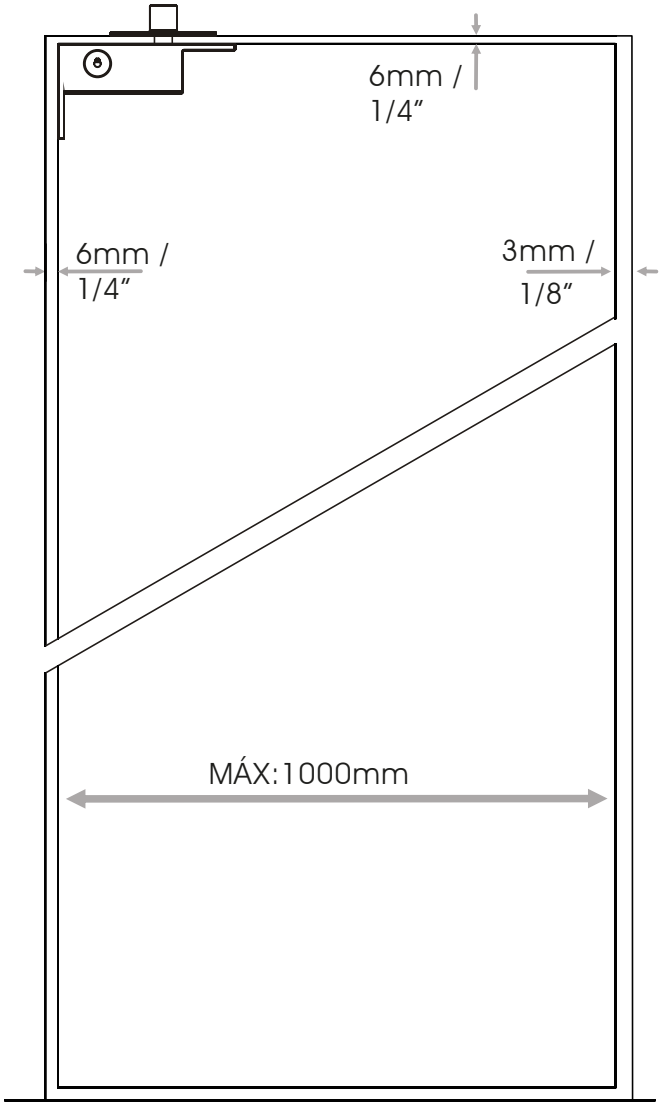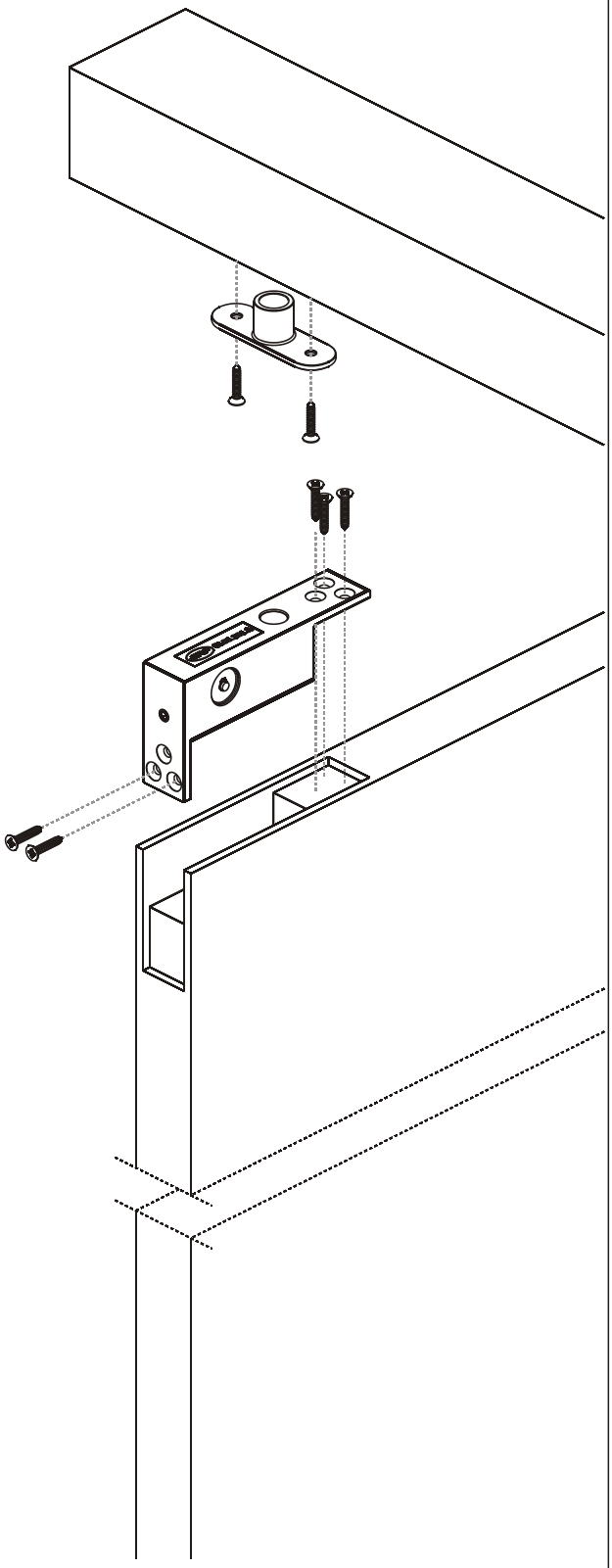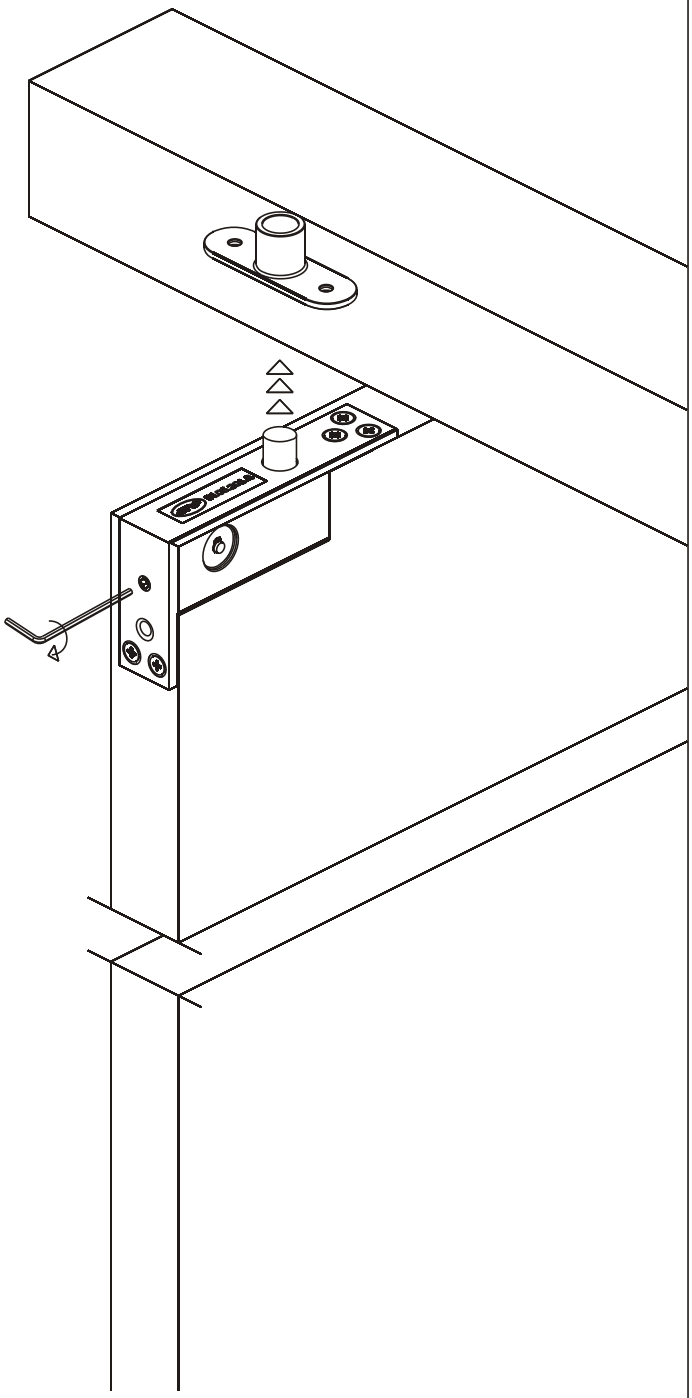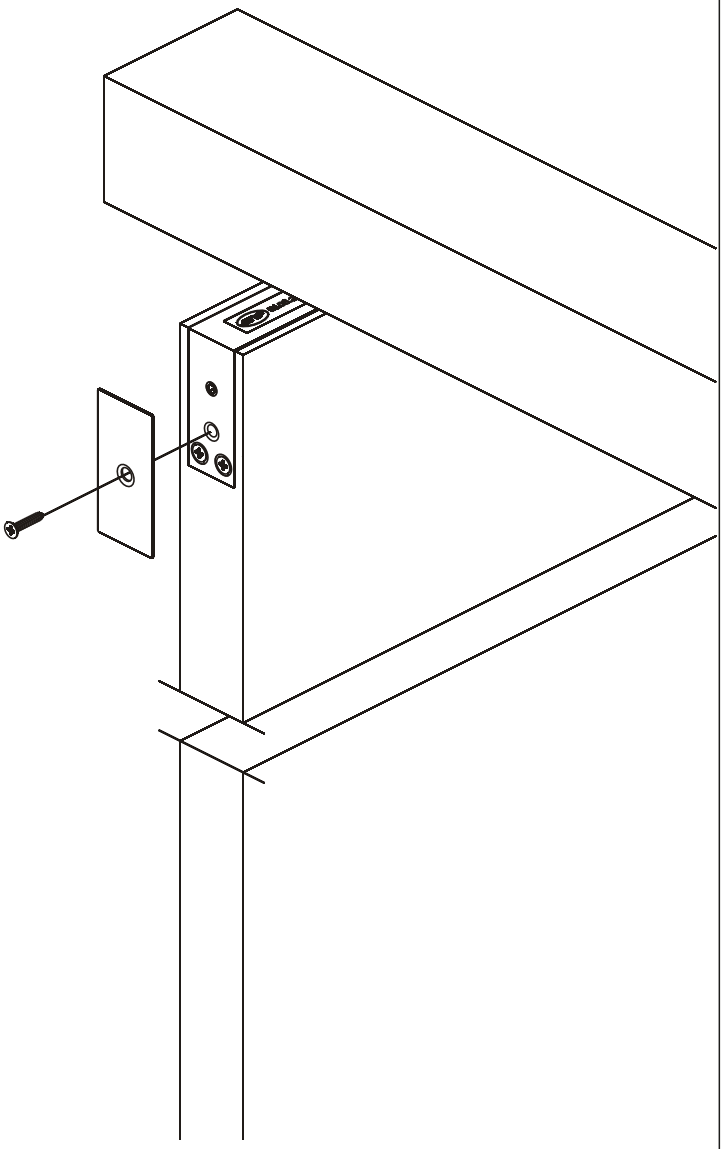
6mm /
1/4”
6mm /
1/4”
3mm /
1/8”
MÁX:1000mm