BISAGRAS Y PIVOTES

PIVOTE CAP. 45Kg

COD. JK05199

Guía de instalación

CORTE:

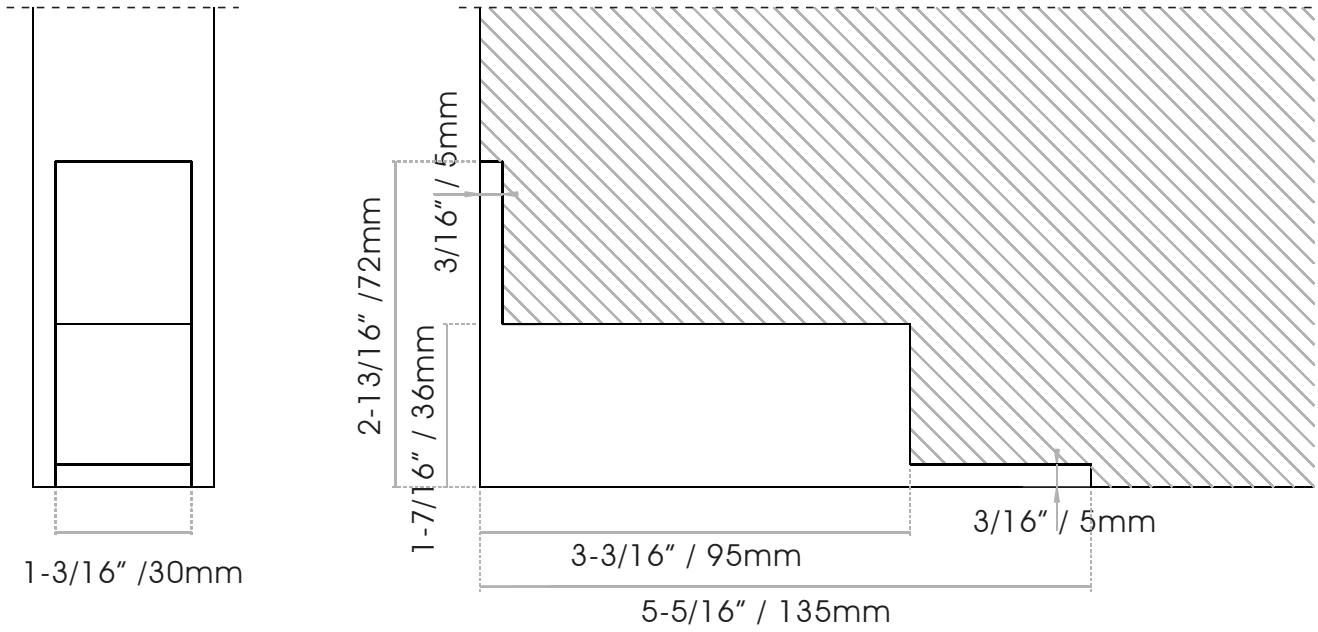

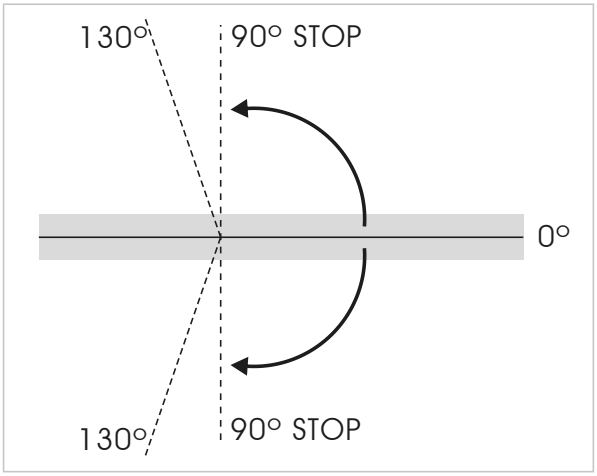

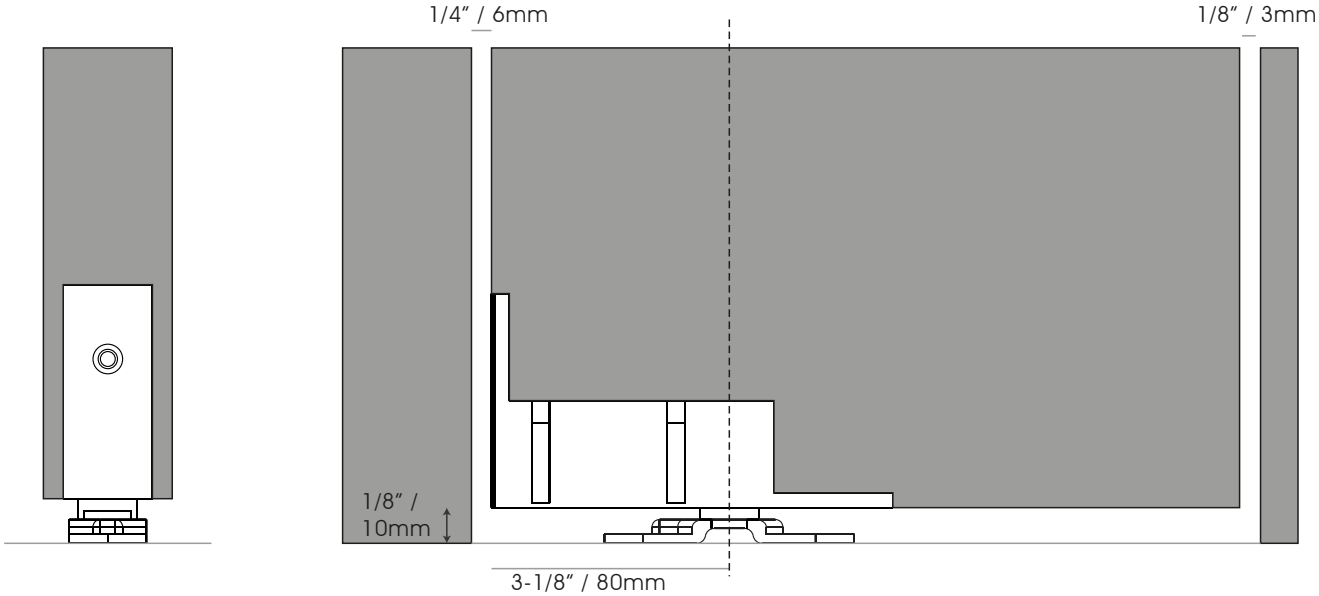
1/4" / 6mm
1/8" / 3mm
1/8" /
10mm
3-1/8" / 80mm

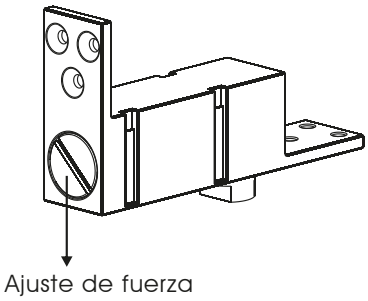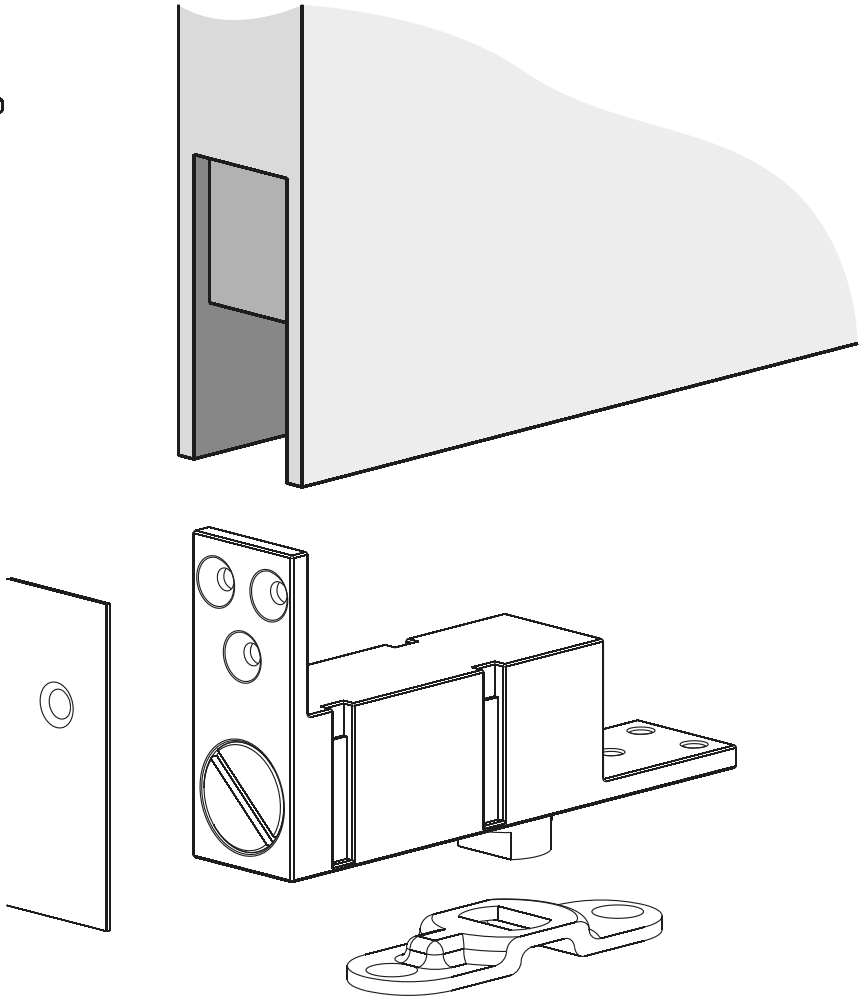
Ajuste de fuerza